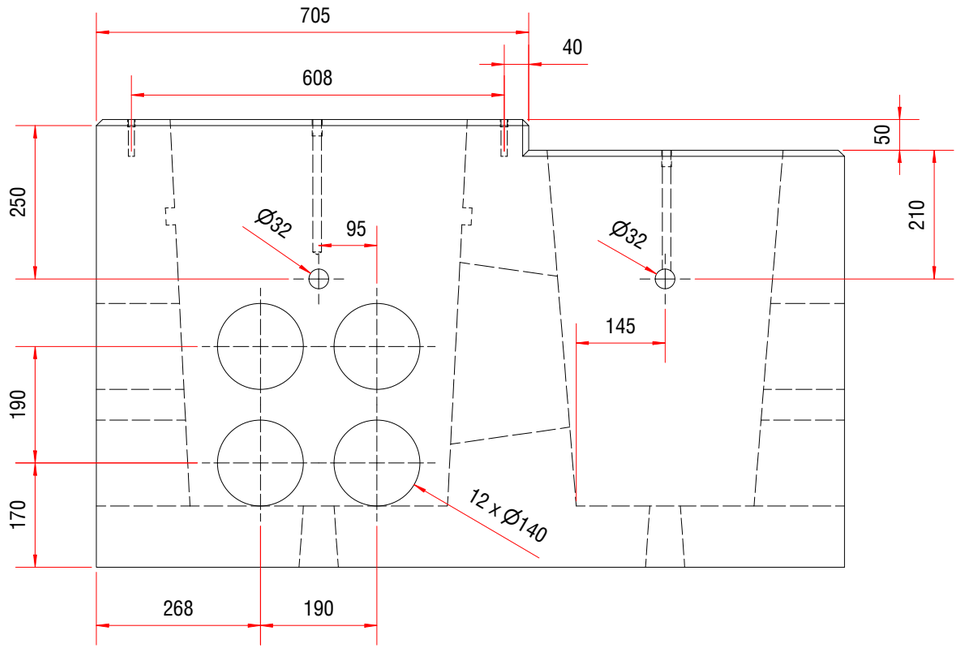

A-A (1 : 10)

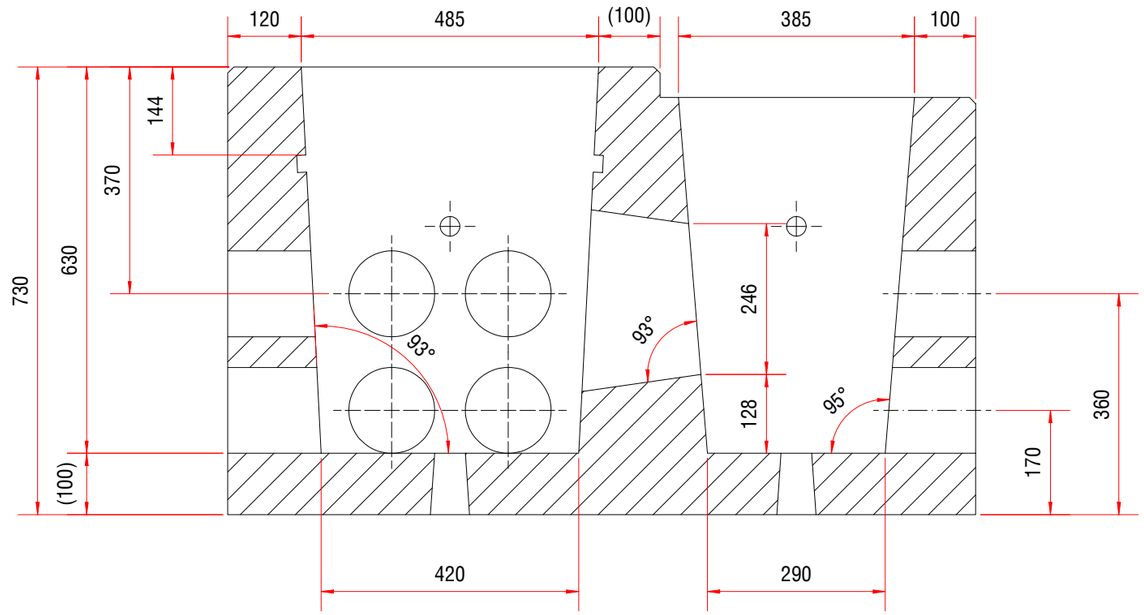

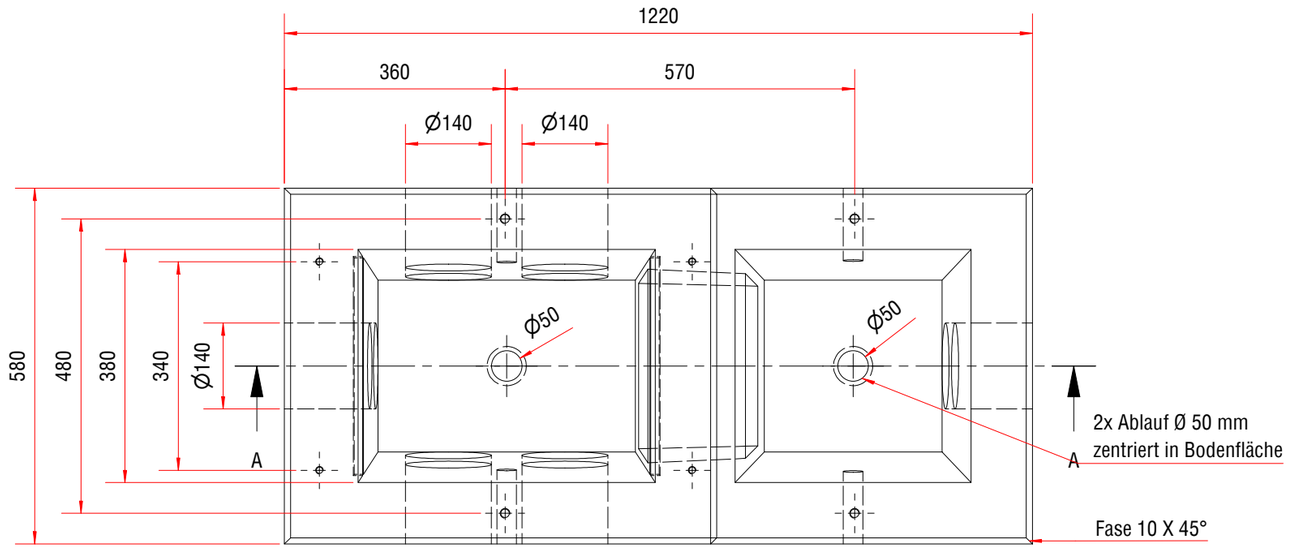

2x Halfenschiene
28/15 mm Edelstahl
l=380 mm

Tansportsystem:
4x PFEIFER Wellenanker lang
Rd16, Stahl verzinkt
inkl. Datenclips
oder gleichwertig

Befestigungssystem:**
4x PFEIFER Gewindehülse mit Querloch
M12x60 mm, Edelstahl
oder gleichwertig

4x Installationsrohr M32
(zur Verschraubung der Fundamente
miteinander)

12x Durchbruch Ø 140 mm

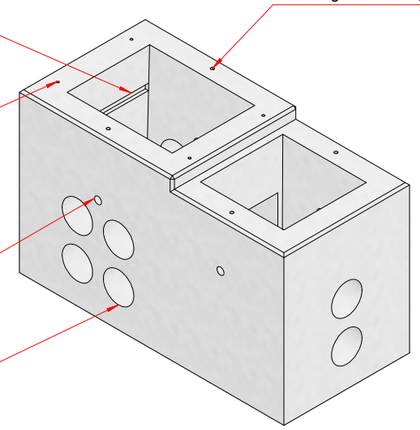

ISO 1:20

Hinweis: Der Einbau der Transport- und Befestigungssysteme hat nach den jeweiligen Einbauanleitungen der Hersteller zu erfolgen.

Transportanker:						
Dynamikfaktor	ß	Z (mit ß max)	Einbau	Querbelastung	Anzahl tragender Anker *	OFB
1,3 (Transport) Turmdrehkran, Portalkran, Mobilkran	0-45°	1,4	Flächiger Einbau	Nein	4	188 mm²/m

* bei 4 tragenden Ankern
Ausgleichsgehänge erforderlich

** Auslegung des Befestigungssystems gemäß Kundenwunsch.
Zulässige Kräfte bei zentrischem Zug oder Querzugbeanspruchung siehe Herstellervorgaben.
Technische Planung/Auslegung im Nachgang durch Kunden/Tragwerksplaner erforderlich.

KORTMANN BETON EST. 1950
Holmers Kamp 6
48465 Schüttorf
Tel. 05923 9663-0
Fax 05923 9663-139

Maßstab: 1 : 10

Gewicht: 725,7 kg

					Datum	Name
				Gezeichnet	09.12.2022	JRe
				Freigegeben	09.12.2022	LEe
Rev.3	TS von Wellenanker kurz auf lang geändert	24.02.25	jrein	Norm	13.03.2025	leersink
Rev.2	Durchbruch Ø von 110 auf 140 mm, Postition Durchbrüche angepasst, Ablauf neu, Durchbruch für Verschraubung neu	25.02.23	HHe			
Rev.1	Kabeleinführungen neu platziert und Länge der Auflagefläche von 685 mm auf 705 mm angepasst	21.12.22	JRe			
Status	Änderungen	Datum	Name			

1st Angle Projection

E-Ladesäulenfundament für Kempower C501/801 CX01
1220x580x730 mm

Artikel-Nr.:
103952

Blatt 1 / 1

A3